등급 / 범위	공차 I	공차 II	공차 III
0 ~ 4 이하	±0.1	±0.2	±0.3
4 ~ 16 이하	±0.2		
16 ~ 63 이하	±0.3	±0.3	±0.5
63 ~ 250 이하	±0.5	±0.5	±0.8
250 ~ 1000 이하	±0.8	±0.8	±1.2
1000 ~	±1.5	±1.5	±2.3
각 도			
표면거칠기			

▶ REVISION	▶ REV.	▶ SYM.	▶ DATE	▶ MOD.	▶ CHK	▶ APP

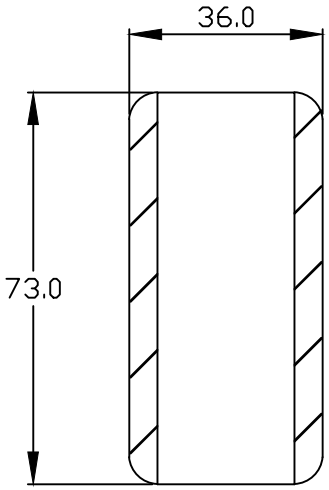

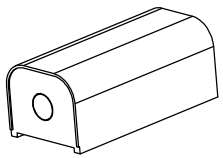

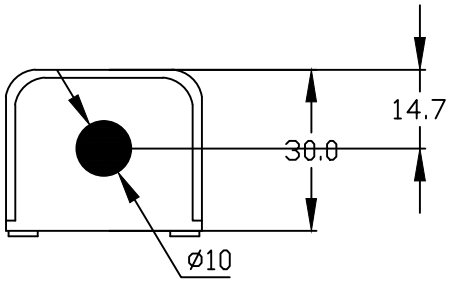

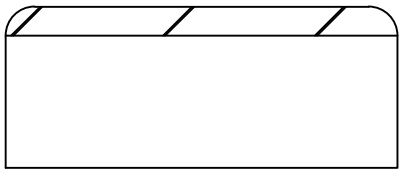

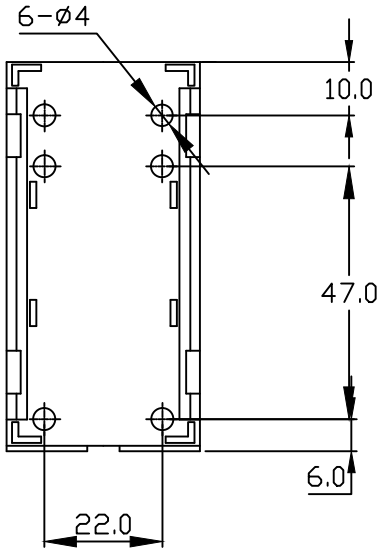

NOTE

1. –**ANODIZING : SILVER** / 연질 / 반광

C	B	A	NO.	DWG. NO.	PART NAME	SPEC'	MATERIAL	Q'TY	REMARK
			MODEL NAME						

▶ MATERIAL	AL6060	▶ MODEL	▶ Q'TY	▶ SIZE A3
▶ SURFACE	ANODIZING	▶ PART NAME 본 체		▶ SCALE
▶ DRAWN	▶ REVIEW	▶ APPROVAL		
Y.H.HAN	C.S.KIM	C.S.KIM	▶ DWG. NO. LB-90	▶ SHEET
SUPERLOCK			▶ CODE	▶ REV.